部品表　Q4-Ld

番号	部品番号	数量	品名	材質	サイズ	備考
1	P-70677	1	新ポンプベース組	ナイロン		
2	P-40898	2	ハウジング（Q4-L）	アルミ		
2-1	P-31222	2	エアハウジング（Q4）	PPG		
3	D-00010	2	ダイアフラム（Q4）			
3-1	P-30465	2	シールリング（K4,Q4：φ110）	ハイトレル	110D	
4	P-41495	2	プレート（K4：φ44,ｱﾙﾐ）	アルミ	44Dx5t	
4	P-41496	2	プレート（K4：φ54,ｱﾙﾐ）	アルミ	54Dx5t	
4	P-41279	2	プレート（K4,Q4：φ54,ｱﾙﾐ）	アルミ	54Dx5t	
5	P-31028	2	内プレート（K4-T:φ45）	PP	44D	
5	P-31080	2	内プレート（K4：φ55,PP）	PP	55D	
6	P-10294	2	バンド	SUS	4-1/2″	
7	P-41376	2	カラー（K4,K6：39mm）	鉄123	39L	
7	P-41611	2	カラー(K4,Q4：45mm)	鉄123	45L	
9	P-30504	2	シールワッシャ（M6, 鉄＋ニトリル）	鉄＋ニトリル	M6	
9	P-30517	2	テフロンガスケット（M6, テフロン）	テフロン	M6	
9	P-30505	2	シールワッシャ（M6, SUS＋ニトリル）	SUS	M6	
9-1	P-10372	2	シール（M6, SUS）	SUS＋ニトリル	M6	
10	P-30911	8	銅ガスケット（M5）	銅	M5	
10-1	P-30989	8	テフロンガスケット（M5, テフロン）	テフロン	M5x1tx10D	
13	P-10840	2	平座金（M6,外径16mm）	SUS	M6,外径16mm	
15	P-70446	2	ベアリングケース組			
16	P-41253	1	シャフト（K4,Q4：40x159）	SK4DR	40x159	
16	P-41608	1	シャフト（K4,Q4：36x168）	SK4DR	36x168	
17	P-41634	1	ネームプレート			
17-1	P-42201	1	ネームプレート(排気カバー30924用)			ｵﾌﾟｼｮﾝ
17-2	P-42266	1	ネームプレート(排気カバー31228用)			ｵﾌﾟｼｮﾝ
19	P-30132	1	マフラーパット	バーム		
20	P-80087	1	切替バルブ組			
23	P-10513	1	エアバルブ（1/4″）日立（オプション）	FCMB	1/4″D	ｵﾌﾟｼｮﾝ
24	P-30923	1	排気カバー	ナイロン		
24-1	P-30924	1	排気カバー（ネジ付）	ナイロン	3/8″	ｵﾌﾟｼｮﾝ
24-2	P-31228	1	排気カバー（共通：3/8″,ﾅｲﾛﾝ,エルボ付）	ナイロン	3/8″	ｵﾌﾟｼｮﾝ
25	P-31499	1	ガスケット(排気ｶﾊﾞｰ用,UGK1230N)	UGK1230N		
25-1	P-30941	1	ガスケット（排気カバー30923用）			ｵﾌﾟｼｮﾝ
29	P-40198	1	ハンドル（Q4,Q6）	SUS		
34	P-40191	1	ハングアダプター（φ38、アルミ）	アルミ	38D	
35	P-40539	1	サクションパイプ（φ38x1m,片ネジ）	アルミ	38DX1m	ｵﾌﾟｼｮﾝ
35	P-40231	1	サクションパイプ（φ38x1m,片ネジ）	SUS	38DX1m	ｵﾌﾟｼｮﾝ
35	P-80213	1	サクションパイプ組弁付(バイトン)ﾄﾞﾗﾑ缶用	アルミ	38φx1m	ｵﾌﾟｼｮﾝ
35	P-80214	1	サクションパイプ組弁付（テフロン）ﾄﾞﾗﾑ缶用	アルミ	38φx1m	ﾄﾞﾗﾑ標準
35	P-80212	1	サクションパイプ組弁付（ニトリル）ﾄﾞﾗﾑ缶用	アルミ	38φx1m	ｵﾌﾟｼｮﾝ
36	P-30933	2	ストッパー	ハイトレル		
48	P-30944	1	ガスケット（排気ガイド用）			
48-1	P-30943	1	排気ガイド	PFA		
49	P-40963	2	バルブシート（Q4）	SUS		
49	P-41633	2	バルブシート（Q4, タフト）	SUS		
50	P-40961	1	センターマニホールド（Q4-L）	アルミ		
51	P-40962	1	マニホールド（Q4-L）	アルミ		
51-1	P-41503	1	インマニホールド（Q4-L）	アルミ	1/2″	
55	D-00011	4	ボール（Q4:φ22）			
58	P-30424	4	ガスケット（Q4：バルブシート用）	UGK		
58	P-30723	4	ガスケット（Q4：バルブシート,ﾃﾌﾛﾝ）	テフロン		
59	P-31455	2	ガスケット(Q4,Q6：1.5t,マニホールド用,UGK1240N)	UGK1240N	1.5t	
59	P-30722	2	ガスケット（Q4,Q6:ﾏﾆﾎｰﾙﾄﾞ,ﾃﾌﾛﾝ）	テフロン		
60-1	P-10614	4	六角ボルト（M6x75,半ﾈｼﾞ）	鉄	M6x75	
60-2	P-10773	4	六角ボルト（M8x30,バネ座金入）	鉄	M8x30	
60-3	P-10238	12	平座金(M6)	鉄	M6	
61	P-10411	2	六角ボルト(M8x48、SUS)	SUS	M8x45	
62-1	P-10644	2	スクリューネジ(M4x16)	鉄	M4x16	
62-2	P-10645	2	スクリューネジ(M4x12)ﾌﾟﾗﾈｼﾞ	鉄	M4x12	
62-3	P-10643	8	スクリューネジ(M5x12)	鉄	M5x12	
64	P-10134	1	蝶ボルト（M8x20,SUS）	SUS	M8x20	
69	P-10333	2	袋ナット（M6,SUS,3形2種）	SUS	M6	
73-1	P-10092	4	平座金(M8)	ﾕﾆｸﾛ	M8(φ8x15.5x1.6)	
73-3	P-10063	4	バネ座金(M6)	クロメート	M5	
75-1	P-10270	4	六角ナット（M6）	鉄	M6	
75-2	P-10016	2	六角ナット（M8）	鉄	M8x1.25	
80	P-30072	4	Oリング(P5,ニトリル)	ニトリル	5D	
80-5	P-30141	1	Oリング(P38,ニトリル)	ニトリル	38D	
80-5	P-30142	1	Oリング(P38,バイトン)	バイトン	38D	
83	P-10009	1	ニップル（1/4″）	FCMB	1/4″	ｵﾌﾟｼｮﾝ

ポンプ分解図

MODEL：Q4-d

◆ テフロンダイアフラムを使用する場合の注意点
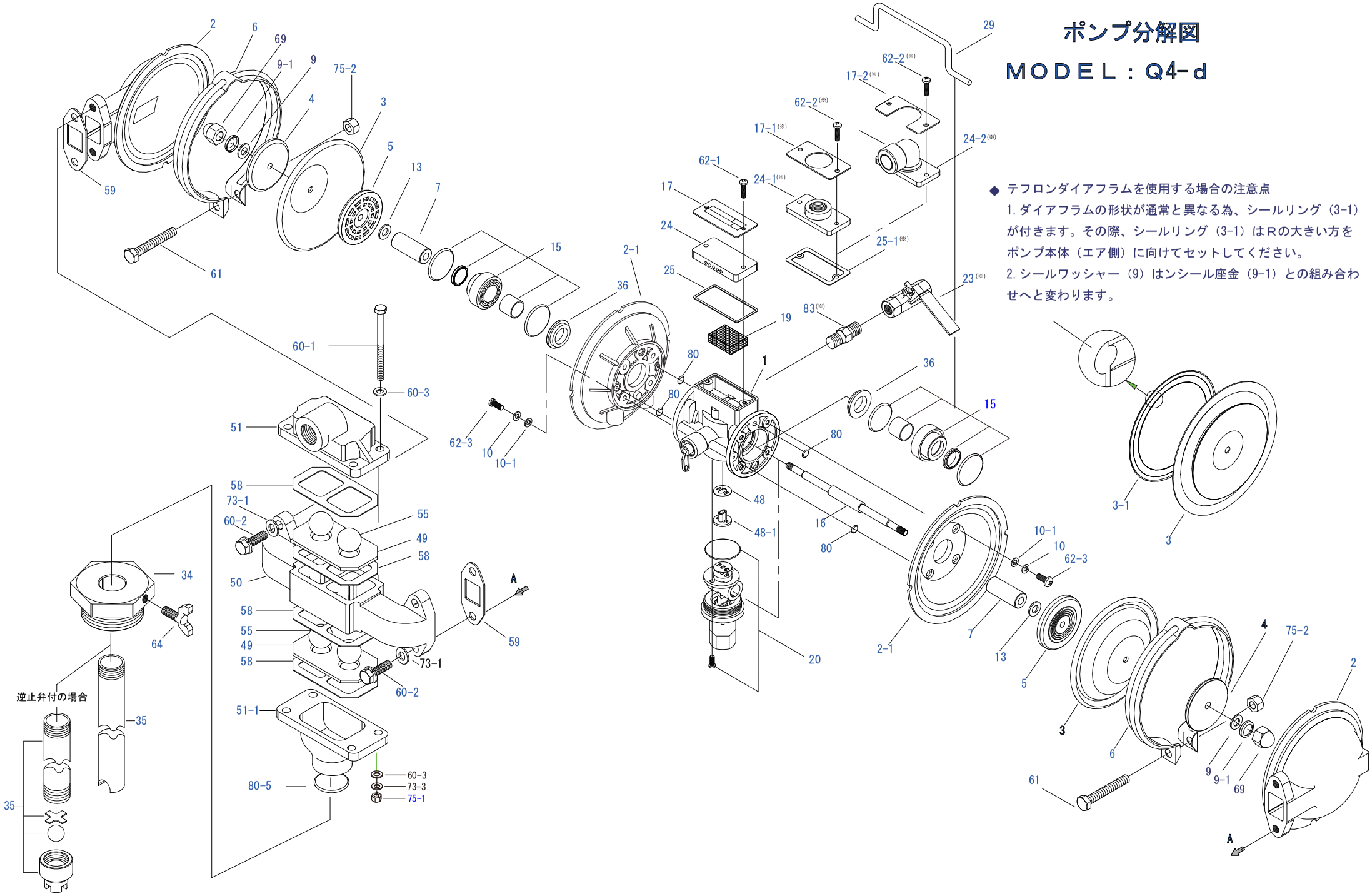
1. ダイアフラムの形状が通常と異なる為、シールリング（3-1）が付きます。その際、シールリング（3-1）はRの大きい方をポンプ本体（エア側）に向けてセットしてください。
2. シールワッシャー（9）はンシール座金（9-1）との組み合わせへと変わります。