部品表　K8-Z

番号	部品番号	数量	品名	材質	サイズ	備考
1	P-70675	1	ポンプベース組(K8)	ナイロン		
2	P-42316	2	ハウジング(K8-Z)	SUS		
2-1	P-42170	1	エアハウジング(K8)	レニー		
2-1	P-42171	1	エアハウジング(K8)	レニー		
3	D-00013	2	ダイアフラム(K8)			
3-1	P-30467	2	シールリング(K8,D8:φ160)	ハイトレル	160D	
4	P-41582	2	プレート(K8-Z:φ90,SUS)	SUS	90D	
4	P-41955	2	プレート(K8:φ70,SUS,ﾐｿﾞ付)	SUS	70D	
5	P-41581	2	プレート(K8-L:φ90,ｱﾙﾐ)	アルミ	90D	
5	P-31175	2	内プレート(K8:φ70,ﾅｲﾛﾝ)	レニー	70D	
7	P-41380	2	カラー(K8:54mm)	鉄123	54L	
7	P-41953	2	カラー(K8-T:64mm)	鉄123	64L	
9	P-30272	2	シールワッシャ(M10,SUS＋ニトリル)	SUS＋ニトリル	M10	
9	P-30519	2	テフロンガスケット(M10, テフロン)	テフロン	M10	
9-1	P-10374	2	シールワッシャ (M10,SUS)	SUS	M10	
10	P-30082	8	銅ガスケット(M6)	銅	M6	
13	P-30177	2	銅ガスケット(M10)	銅	M10	
13	P-10265	2	平座金(M10)	SUS	M10	
16	P-42449	1	シャフト(K8:56x218)	SUS303	56x218	
16	P-41979	1	シャフト(K8-T:54x236)	SK4DR	54x236	
17	P-41634	1	ネームプレート			
20	P-80230	1	切替バルブ組(K8)			
21	P-70661	2	ベアリングケース組(K8-P)	PP		
23	P-10514	1	エアバルブ(3/8″) 日立	FCMB	3/8″	ｵﾌﾟｼｮﾝ
23	P-10637	1	エアバルブ(3/8″x 1/2″)	BSBM	3/8″x 1/2″D	ｵﾌﾟｼｮﾝ
24	P-10747	1	マフラー(K8:3/8″)	PP	3/8″	
24-1	P-10739	1	マフラー用ストリートエルボ		3/8″	
32	P-42189	2	スタンド(K8)	鉄		
36	P-30933	2	ストッパー(25D)	ハイトレル	25D	
38	P-31617	1	ガスケット(K8:1.6t,切替プレート用下,UGK1240N)穴なし	UGK1240N	1.6t	
39	P-80183	1	メインバルブ組 (K8,D8,K8x2)			
48	P-30944	1	ガスケット(排気ガイド用)			
48-1	P-30943	1	排気ガイド	PFA		
51	P-70612	1	インマニホールド組(K8-Z)	SUS		
52	P-70613	1	アウトマニホールド組(K8-Z)	SUS		
56	D-00020	4	ボールバルブ組			
59	P-31453	8	ガスケット(K8:バルブシート用,UGK1240N)	UGK1240N		
59	P-30726	8	ガスケット(K8:ﾊﾞﾙﾌﾞｼｰﾄ,ﾃﾌﾛﾝ)	テフロン		
60	P-10402	8	六角ボルト(M10x30,SUS)	SUS	M10x30	
60-1	P-10045	8	平座金大(M10、SUS)			
61	P-10590	16	六角ボルト(M8x30,SUS)	SUS	M8x30	
62-1	P-10157	2	ナベ小ネジ(M4x6)	鉄	M4x6	
62-2	P-10361	4	キャップボルト(M5x40,SUS)	SUS	M5x40	
62-2	P-10527	1	キャップボルト(M5x35,SUS)	SUS	M5x35	
62-3	P-10236	8	キャップボルト(M6x15, SUS)	SUS	M6x15	
62-4	P-10777	4	ナベ小ネジ(M6x12,バネ座金入)	鉄	M6x12	
62-5	P-10167	5	六角ナット(M5,SUS)		M5	
69	P-10225	2	袋ナット(M10,SUS,3形2種)	SUS	M10	
73-1	P-10169	5	バネ座金(M5,SUS)	SUS	M5	
73-2	P-10264	16	平座金(M8、SUS)			
73-3	P-10259	16	バネ座金(M8,SUS)	SUS	M8	
73-4	P-10260	8	バネ座金(M10,SUS)	SUS	M10	
73-5	P-10262	5	平座金(M5,SUS)	SUS	M5	
75	P-10128	16	六角ナット(M8,SUS)	SUS	M8x1.25	
80-1	P-30208	2	Oリング(P8,ニトリル)	ニトリル	8D	
83	P-10502	1	ニップル(3/8″)	FCMB	3/8″	ｵﾌﾟｼｮﾝ

Model : K8 PUMP (Z type)

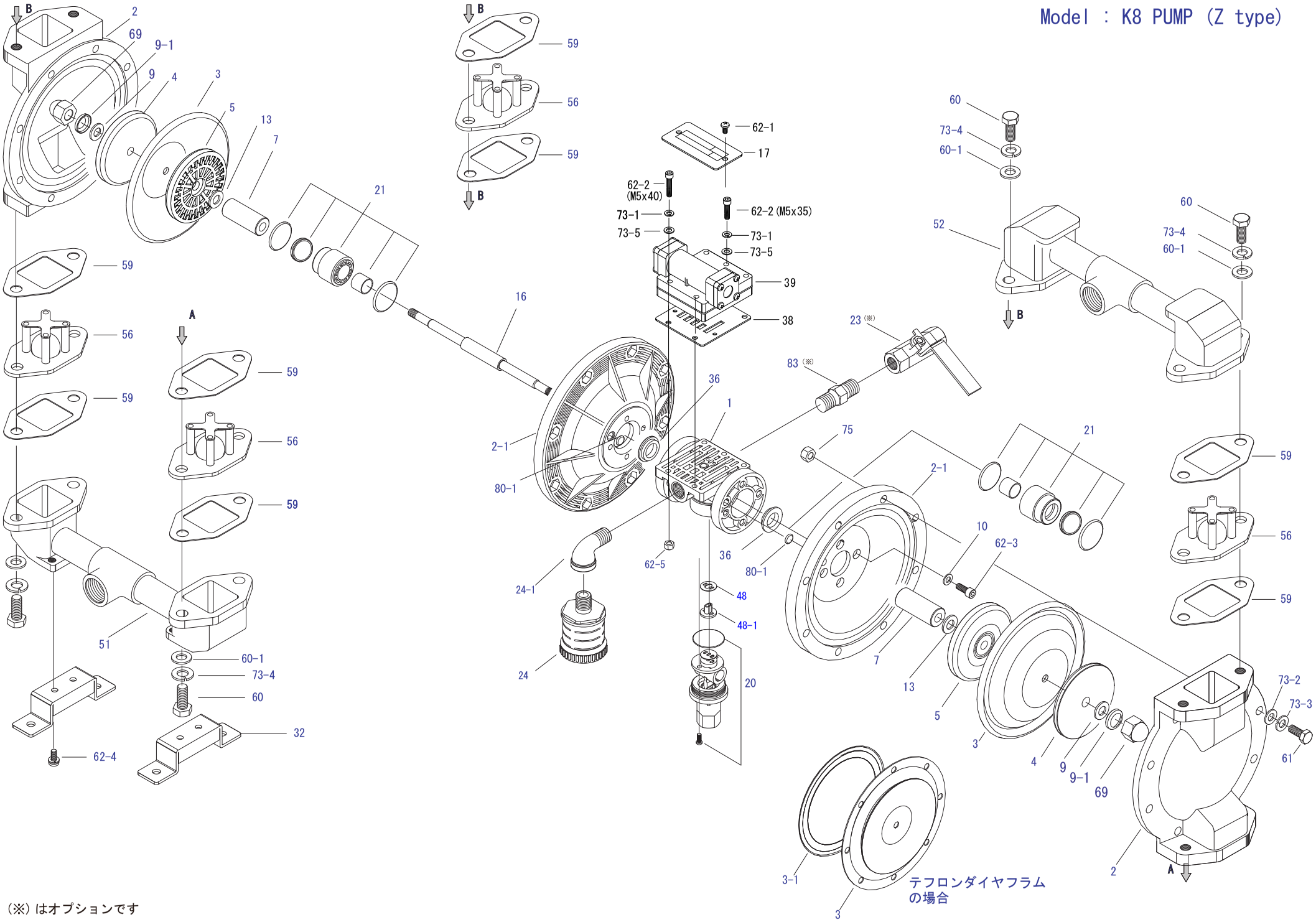

(※) はオプションです