# 部品表　K6-Zd

| 番号 | 部品番号 | 数量 | 品名 | 材質 | サイズ | 備考 |
|---|---|---|---|---|---|---|
| 1 | P-70677 | 1 | 新ポンプベース組 | ナイロン | | |
| 2 | P-42082 | 2 | ハウジング（K6-Z） | SUS | | |
| 2-1 | P-31006 | 2 | エアハウジング （K6） | レニー | | |
| 3 | D-00005 | 2 | ダイアフラム(K6) | | | |
| 3-1 | P-30466 | 2 | シールリング（K6,Q6：φ140） | ハイトレル | 140D | |
| 4 | P-41580 | 2 | プレート（K6、Q6-Z：φ70,SUSφ70） | SUS | 70Dx5t | |
| 4 | P-42130 | 2 | プレート（K6、Q6-ZT：φ60,SUS） | SUS | 60Dx5t | |
| 5 | P-31081 | 2 | 内プレート（K6、Q6-T：φ60,PP） | レニー | 60D | |
| 5 | P-31082 | 2 | 内プレート（K6,Q6：φ70,PP） | レニー | 70D | |
| 7 | P-40381 | 2 | カラー(K6,Q6：41mm) | 鉄123 | 41mm | |
| 7 | P-41615 | 2 | カラー（K6,Q6-T：47mm） | 鉄123 | 47L | |
| 9 | P-30505 | 2 | シールワッシャ（M6, SUS＋ニトリル） | SUS＋ニトリル | M6 | |
| 9 | P-30517 | 2 | テフロンガスケット（M6, テフロン） | テフロン | M6 | |
| 9-1 | P-10372 | 2 | シールワッシャ （M6,SUS） | SUS | M6 | |
| 10 | P-30911 | 8 | 銅ガスケット（M5） | 銅 | M5 | |
| 10-1 | P-30989 | 8 | テフロンガスケット（M5, テフロン） | テフロン | M5x1tx10D | |
| 13 | P-10840 | 2 | 平座金（M6,外径16mm） | SUS | M6,外径16mm | |
| 15 | P-70446 | 2 | ベアリングケース組 | | | |
| 16 | P-42440 | 1 | シャフト（K6,Q6：44x170） | SUS303 | 44x170 | |
| 16 | P-42439 | 1 | シャフト（K6,Q6-T：40x176） | SUS303 | 40x176 | |
| 17 | P-41634 | 1 | ネームプレート | | | |
| 17-1 | P-42201 | 1 | ネームプレート(排気カバー30924用） | | | ｵﾌﾟｼｮﾝ |
| 17-2 | P-42266 | 1 | ネームプレート(排気カバー31228用） | | | ｵﾌﾟｼｮﾝ |
| 19 | P-30132 | 1 | マフラーパット | バーム | | |
| 20 | P-80087 | 1 | 切替バルブ組 | | | |
| 23 | P-10513 | 1 | エアバルブ（1/4″） 日立（オプション） | FCMB | 1/4″D | ｵﾌﾟｼｮﾝ |
| 24 | P-30923 | 1 | 排気カバー | ナイロン | | |
| 24-1 | P-30924 | 1 | 排気カバー（ネジ付） | ナイロン | 3/8″ | ｵﾌﾟｼｮﾝ |
| 24-2 | P-31228 | 1 | 排気カバー（共通：3/8″,ﾅｲﾛﾝ,エルボ付） | ナイロン | 3/8″ | ｵﾌﾟｼｮﾝ |
| 25 | P-31499 | 1 | ガスケット(排気ｶﾊﾞｰ用,UGK1230N) | UGK1230N | | |
| 25-1 | P-30941 | 1 | ガスケット（排気カバー30923用） | | | ｵﾌﾟｼｮﾝ |
| 34 | P-40229 | 1 | ハングアダプター （Q6：38φ、SUS） | SUS | 38D | |
| 35 | P-40231 | 1 | サクションパイプ （38φx1m） 片ネジ | SUS | 38DX1m | |
| 36 | P-30933 | 2 | ストッパー(25D) | ハイトレル | 25D | |
| 48 | P-30944 | 1 | ガスケット（排気ガイド用） | | | |
| 48-1 | P-30943 | 1 | 排気ガイド | PFA | | |
| 51 | P-70669 | 1 | インマニホールド組(K6-Zd) | SUS | | |
| 52 | P-70451 | 1 | アウトマニホールド組 （K6-Z） | SUS | | |
| 56 | D-00019 | 4 | ボールバルブ組(K6) | | | |
| 59 | P-31452 | 8 | ガスケット(K6：1.6t,バルブシート用,UGK1240N) | UGK1240N | 1.6t | |
| 59 | P-30725 | 8 | ガスケット（K6：ﾊﾞﾙﾌﾞｼｰﾄ,ﾃﾌﾛﾝ） | テフロン | | |
| 60 | P-10132 | 8 | 六角ボルト（M8x25,SUS） | SUS | M8x25 | |
| 60-1 | P-10264 | 8 | 平座金(M8,SUS) | SUS | M8 | |
| 61 | P-10714 | 16 | キャップボルト(M6x22,SUS) | SUS | M6x22 | |
| 62-1 | P-10644 | 2 | スクリューネジ(M4x16) | 鉄 | M4x16 | |
| 62-2 | P-10645 | 2 | スクリューネジ(M4x12)ﾌﾟﾗﾈｼﾞ | 鉄 | M4x12 | ｵﾌﾟｼｮﾝ |
| 62-3 | P-10643 | 8 | スクリューネジ(M5x12) | 鉄 | M5x12 | |
| 64 | P-10134 | 1 | 蝶ボルト（M8x20,SUS） | SUS | M8x20 | |
| 69 | P-10333 | 2 | 袋ナット（M6,SUS,3形2種） | SUS | M6 | |
| 73 | P-10192 | 16 | バネ座金(M6,SUS) | SUS | M6 | |
| 73-1 | P-10539 | 16 | 平座金大(M6x13,SUS) | SUS | M6x13D | |
| 73-2 | P-10259 | 8 | バネ座金(M8,SUS) | SUS | M8 | |
| 75 | P-10280 | 16 | 六角ナット（M6：SUS） | SUS | M6x1 | |
| 80 | P-30072 | 4 | Oリング(P5,ニトリル) | ニトリル | 5D | |
| 80-5 | P-30141 | 1 | Oリング(P38,ニトリル) | ニトリル | 38D | |
| 80-5 | P-30142 | 1 | Oリング(P38,バイトン) | バイトン | 38D | |
| 83 | P-10009 | 1 | ニップル（1/4″） | FCMB | 1/4″ | ｵﾌﾟｼｮﾝ |

# Model : K6 PUMP (Zd type)

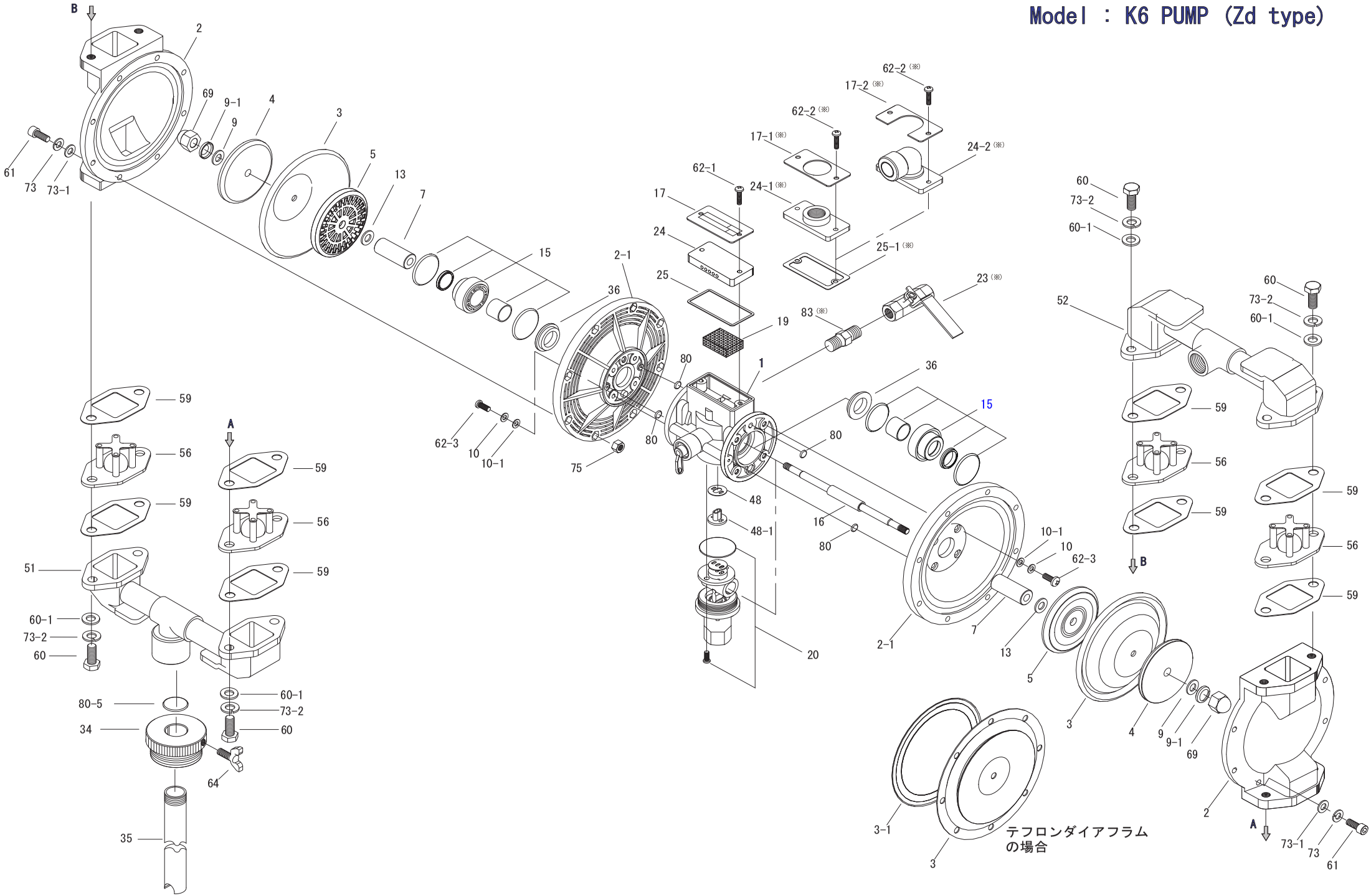


(※) はオプションです