部品表　K6-Z

番号	部品番号	数量	品名	材質	サイズ	備考
1	P-70677	1	新ポンプベース組	ナイロン		
2	P-42082	2	ハウジング（K6-Z）	SUS		
2-1	P-31006	1	エアハウジング （K6）	レニー		
3	D-00005	2	ダイアフラム（K6）			
3-1	P-30466	2	シールリング（K6,Q6：φ140）	ハイトレル	140D	
4	P-41580	2	プレート（K6、Q6-Z：φ70,SUSφ70）	SUS	70Dx5t	
4	P-42130	2	プレート（K6、Q6-ZT：φ60,SUS）	SUS	60Dx5t	
5	P-31081	2	内プレート（K6、Q6-T：φ60,PP）	レニー	60D	
5	P-31082	2	内プレート（K6,Q6：φ70,PP）	レニー	70D	
7	P-40381	2	カラー(K6,Q6：41mm)	鉄123	41mm	
7	P-41615	2	カラー（K6,Q6-T：47mm）	鉄123	47L	
9	P-30505	2	シールワッシャ（M6, SUS＋ニトリル）	SUS＋ニトリル	M6	
9	P-30517	2	テフロンガスケット（M6, テフロン）	テフロン	M6	
9-1	P-10372	2	シールワッシャ (M6,SUS)	SUS	M6	
10	P-30911	8	銅ガスケット（M5）	銅	M5	
10-1	P-30989	8	テフロンガスケット（M5, テフロン）	テフロン	M5x1tx10D	
13	P-10840	2	平座金（M6,外径16mm）	SUS	M6,外径16mm	
15	P-70446	2	ベアリングケース組			
16	P-42440	1	シャフト（K6,Q6：44x170）	SUS303	44x170	
16	P-42439	1	シャフト（K6,Q6-T：40x176）	SUS303	40x176	
17	P-41634	1	ネームプレート			
17-1	P-42201	1	ネームプレート(排気カバー30924用）			ｵﾌﾟｼｮﾝ
17-2	P-42266	1	ネームプレート(排気カバー31228用）			ｵﾌﾟｼｮﾝ
19	P-30132	1	マフラーパット	バーム		
20	P-80087	1	切替バルブ組			
23	P-10513	1	エアバルブ（1/4″） 日立（オプション）	FCMB	1/4″D	ｵﾌﾟｼｮﾝ
24	P-30923	1	排気カバー	ナイロン		
24-1	P-30924	1	排気カバー（ネジ付）	ナイロン	3/8″	ｵﾌﾟｼｮﾝ
24-2	P-31228	1	排気カバー（共通：3/8″,ﾅｲﾛﾝ,エルボ付）	ナイロン	3/8″	ｵﾌﾟｼｮﾝ
25	P-31499	1	ガスケット(排気ｶﾊﾞｰ用,UGK1230N)	UGK1230N		
25-1	P-30941	1	ガスケット（排気カバー30923用）			ｵﾌﾟｼｮﾝ
32	P-42190	2	スタンド（K6）	鉄		
36	P-30933	2	ストッパー(25D)	ハイトレル	25D	
48	P-30944	1	ガスケット（排気ガイド用）			
48-1	P-30943	1	排気ガイド	PFA		
51	P-70450	1	インマニホールド組（K6-Z）	SUS		
52	P-70451	1	アウトマニホールド組 （K6-Z）	SUS		
56	D-00019	4	ボールバルブ組 （K6）			
59	P-31452	8	ガスケット(K6：1.6t,バルブシート用,UGK1240N)	UGK1240N	1.6t	
59	P-30725	8	ガスケット（K6：ﾊﾞﾙﾌﾞｼｰﾄ,ﾃﾌﾛﾝ）	テフロン		
60	P-10132	8	六角ボルト（M8x25,SUS）	SUS	M8x25	
60-1	P-10867	8	平座金(M8,SUS)	SUS	M8	
61	P-10714	16	キャップボルト(M6x22,SUS)	SUS	M6x22	
62-1	P-10644	2	スクリューネジ(M4x16)	鉄	M4x16	
62-2	P-10645	2	スクリューネジ(M4x12)ﾌﾟﾗﾈｼﾞ	鉄	M4x12	ｵﾌﾟｼｮﾝ
62-3	P-10643	8	スクリューネジ(M5x12)	鉄	M5x12	
62-4	P-10777	4	ナベ小ネジ（M6x12,バネ座金入）	鉄	M6x12	
69	P-10333	2	袋ナット（M6,SUS,3形2種）	SUS	M6	
73	P-10192	16	バネ座金(M6,SUS)	SUS	M6	
73-1	P-10539	16	平座金大(M6x13,SUS)	SUS	M6x13D	
73-2	P-10259	8	バネ座金(M8,SUS)	SUS	M8	
75	P-10280	16	六角ナット（M6：SUS）	SUS	M6x1	
80	P-30072	4	Oリング(P5,ニトリル)	ニトリル	5D	
83	P-10009	1	ニップル（1/4″）	FCMB	1/4″	ｵﾌﾟｼｮﾝ

Model : K6 PUMP (Z type)

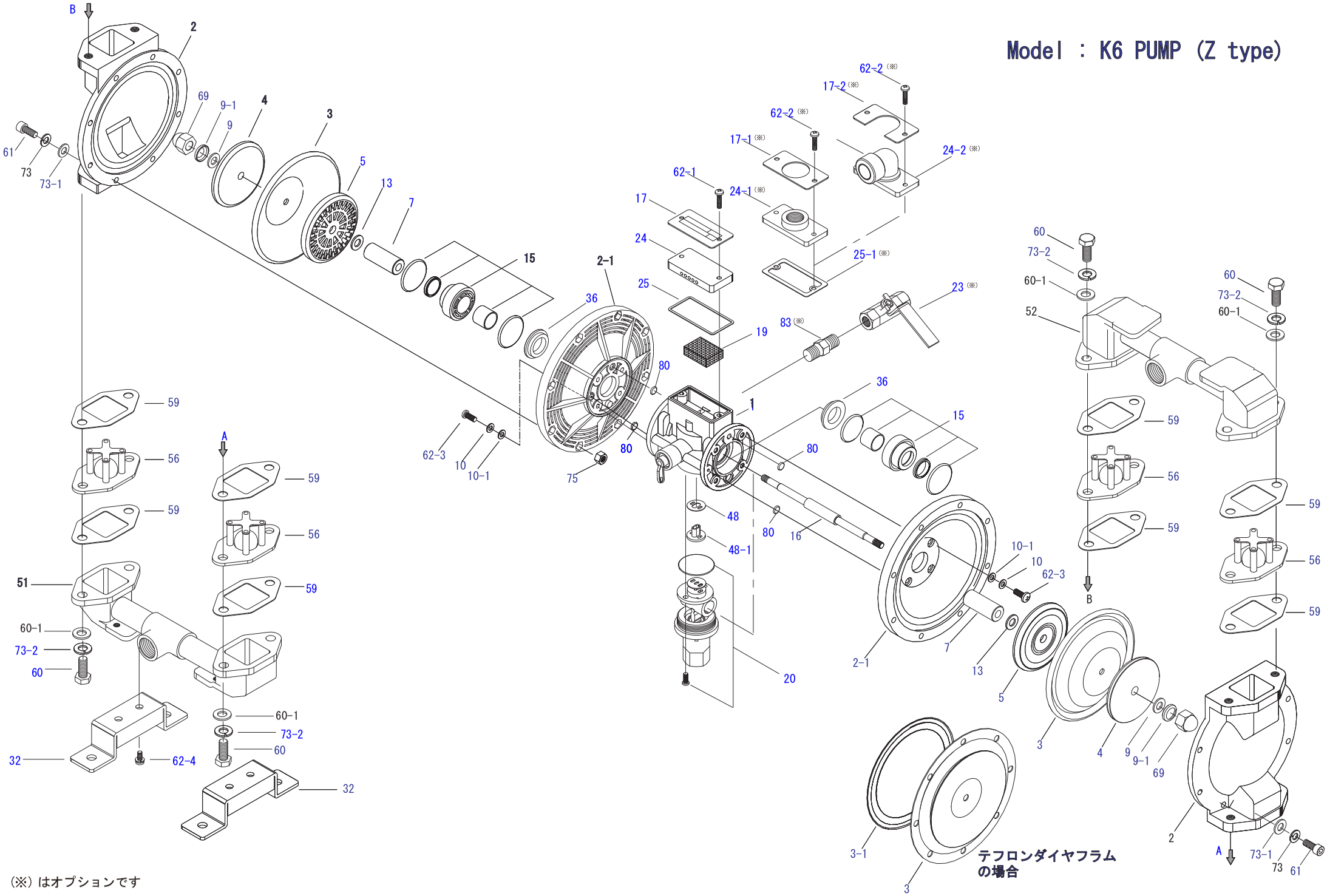

(※) はオプションです