部品表　K6-F

番号	部品番号	数量	品名	材質	サイズ	備考
1	P-70677	1	新ポンプベース組	ナイロン		
2	P-31118	2	ハウジング(K6-F)	カイナー		
2-1	P-31006	1	エアハウジング (K6)	レニー		
3	D-00005	2	ダイアフラム(K6)			
3-1	P-30466	2	シールリング(K6,Q6:φ140)	ハイトレル	140D	
4	P-70558	2	プレートナット組(K6-F:φ60)	カイナー	60D	
5	P-31082	2	内プレート(K6,Q6:φ70,PP)	レニー	70D	
5	P-31081	2	内プレート(K6、Q6-T:φ60,PP)	レニー	60D	
7	P-41376	2	カラー(K4,K6:39mm)	鉄123	39L	
7	P-41615	2	カラー(K6,Q6-T:47mm)	鉄123	47L	
9	P-31124	2	ボールガイド(K6-F)	カイナー		
10	P-30911	8	銅ガスケット(M5)	銅	M5	
10-1	P-30989	8	テフロンガスケット(M5, テフロン)	テフロン	M5x1tx10D	
13	P-10840	2	平座金(M6,外径16mm)	SUS	M6,外径16mm	
15	P-70446	2	ベアリングケース組			
16	P-41613	1	シャフト(K6-P:44x158)	SK4DR	44x158	
16	P-41614	1	シャフト(K6-P:40x166)	SK4DR	40x166	
17	P-41634	1	ネームプレート			
17-1	P-42201	1	ネームプレート(排気カバー30924用)			ｵﾌﾟｼｮﾝ
17-2	P-42266	1	ネームプレート(排気カバー31228用)			ｵﾌﾟｼｮﾝ
19	P-30132	1	マフラーパット	バーム		
20	P-80087	1	切替バルブ組			
23	P-10513	1	エアバルブ(1/4″) 日立(オプション)	FCMB	1/4″D	ｵﾌﾟｼｮﾝ
24	P-30923	1	排気カバー	ナイロン		
24-1	P-30924	1	排気カバー(ネジ付)	ナイロン	3/8″	ｵﾌﾟｼｮﾝ
24-2	P-31228	1	排気カバー(共通:3/8″,ﾅｲﾛﾝ,エルボ付)	ナイロン	3/8″	ｵﾌﾟｼｮﾝ
25	P-31499	1	ガスケット(排気ｶﾊﾞｰ用,UGK1230N)	UGK1230N		
25-1	P-30941	1	ガスケット(排気カバー30923用)			ｵﾌﾟｼｮﾝ
36	P-30933	2	ストッパー(25D)	ハイトレル	25D	
48	P-30944	1	ガスケット(排気ガイド用)			
48-1	P-30943	1	排気ガイド	PFA		
49	P-31122	2	バルブシート、イン (K6-F)	カイナー		
49-2	P-31121	2	バルブシート,アウト(K6-F)	カイナー		
53	P-31119	2	インマニホールド(K6-F)	カイナー	1/2″	
54	P-31480	1	センターマニホールド(K6-F:下)	PVDF	下	
55	D-00018	4	ボール(K6-P,F:φ28、芯ﾅｼ)			
56	P-31506	1	センターマニホールド(K6-F:DYNAFLO)	PVDF	上	
57	P-31120	2	アウトマニホールド(K6-F)	カイナー	1/2″	
58	P-42289	2	補強リング(K6)	SUS304	38Dx1tx10L	
60	P-10301	8	六角ボルト(M6x35,SUS)	SUS	M6x35	
61	P-10860	16	六角ボルト(M6x28,SUS)	SUS	M6x28	
62	P-10821	16	六角ボルト(M5x20,SUS)	SUS	M5x20	
62-1	P-10644	2	スクリューネジ(M4x16)	鉄	M4x16	
62-2	P-10645	2	スクリューネジ(M4x12)ﾌﾟﾗﾈｼﾞ	鉄	M4x12	ｵﾌﾟｼｮﾝ
62-3	P-10643	8	スクリューネジ(M5x12)	鉄	M5x12	
63	P-10167	16	六角ナット(M5,SUS)	SUS	M5x0.8	
73	P-10192	24	バネ座金(M6,SUS)	SUS	M6	
73-1	P-10539	24	平座金大(M6x13,SUS)	SUS	M6x13D	
74	P-10169	16	バネ座金(M5,SUS)	SUS	M5	
74-1	P-10839	16	平座金(M5,外径10mm)	SUS	M5,外径10mm	
75	P-10280	24	六角ナット(M6,SUS)	SUS	M6	
80	P-30072	3	Oリング(P5,ﾆﾄﾘﾙ)	ニトリル	5D	
80-2	P-30682	2	Oリング(P12.5,ﾃﾌﾛﾝ)	テフロン	12.5D	
80-3	P-30861	6	Oリング(P24,ﾃﾌﾛﾝ)	テフロン	24D	
80-3	P-31211	6	Oリング(K6:P24,ﾆﾄﾘﾙ)	ニトリル	24D	
80-3	P-30860	6	Oリング(P24, バイトン)	バイトン	24D	
80-4	P-30489	4	Oリング(P36, テフロン)	テフロン	36D	
80-4	P-30230	4	Oリング(P35,ﾆﾄﾘﾙ,K6用)	ニトリル	35D	
80-4	P-31212	4	Oリング(K6:P35,ﾊﾞｲﾄﾝ)	バイトン	35D	
80-5	P-31211	4	Oリング(K6:P24,ﾆﾄﾘﾙ)	ニトリル	24D	
80-5	P-30860	4	Oリング(P24, バイトン)	バイトン	24D	
80-5	P-30861	4	Oリング(P24,ﾃﾌﾛﾝ)	テフロン	24D	
83	P-10009	1	ニップル(1/4″)	FCMB	1/4″	ｵﾌﾟｼｮﾝ

ポンプ分解図

Model : K6 F type

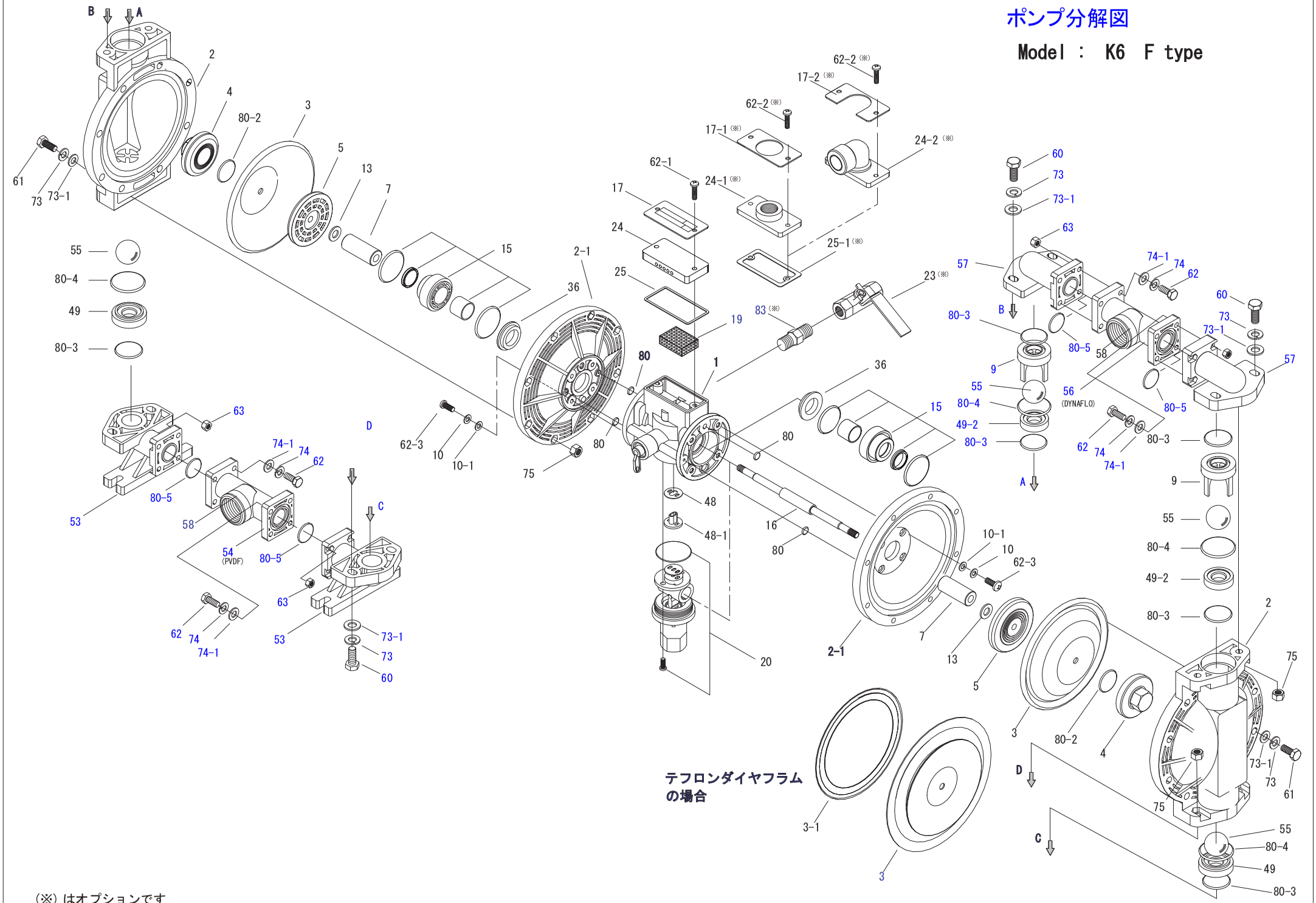

テフロンダイヤフラムの場合

(※) はオプションです