部品表　K4-Zd

番号	部品番号	数量	品名	材質	サイズ	備考
1	P-70677	1	新ポンプベース組	ナイロン		
2	P-42071	2	ハウジング（K4-Z）	SUS		
2-1	P-31005	2	エアハウジング（K4）	ﾚﾆｰ		
3	D-00010	2	ダイアフラム(K4)			
3-1	P-30465	2	シールリング（K4,Q4：φ110）	ハイトレル	110D	
4	P-40726	2	プレート（K4-Z：φ54,SUS）	SUS	54D	
4	P-41342	2	プレート（K4：φ44,SUS）	SUS	44Dx5t	
5	P-31028	2	内プレート（K4-T:φ45）	ﾚﾆｰ	44D	
5	P-31080	2	内プレート（K4：φ55,PP）	ﾚﾆｰ	55D	
7	P-41376	2	カラー（K4,K6：39mm）	鉄123	39L	
7	P-41611	2	カラー(K4,Q4：45mm)	鉄123	45L	
9	P-30505	2	シールワッシャ（M6, SUS＋ニトリル）	SUS＋ニトリル	M6	
9	P-30517	2	テフロンガスケット（M6, テフロン）	テフロン	M6	
9-1	P-10372	2	シールワッシャ (M6,SUS)	SUS	M6	
10	P-30911	8	銅ガスケット（M5）	銅	M5	
10-1	P-30989	8	テフロンガスケット（M5, テフロン）	テフロン	M5x1tx10D	
13	P-10840	2	平座金（M6,外径16mm）	SUS	M6,外径16mm	
15	P-70446	2	ベアリングケース組			
16	P-41253	1	シャフト（K4,Q4：40x159）	SK4DR	40x159	
16	P-41608	1	シャフト（K4,Q4：36x168）	SK4DR	36x168	
17	P-41634	1	ネームプレート			
17-1	P-42201	1	ネームプレート(排気カバー30924用)			ｵﾌﾟｼｮﾝ
17-2	P-42266	1	ネームプレート(排気カバー31228用)			ｵﾌﾟｼｮﾝ
19	P-30132	1	マフラーパット	バーム		
20	P-80087	1	切替バルブ組			
23	P-10513	1	エアバルブ（1/4″） 日立（オプション）	FCMB	1/4″D	ｵﾌﾟｼｮﾝ
24	P-30923	1	排気カバー	ナイロン		
24-1	P-30924	1	排気カバー（ネジ付）	ナイロン	3/8″	ｵﾌﾟｼｮﾝ
24-2	P-31228	1	排気カバー（共通：3/8″,ﾅｲﾛﾝ,エルボ付）	ナイロン	3/8″	ｵﾌﾟｼｮﾝ
25	P-31499	1	ガスケット(排気ｶﾊﾞｰ用,UGK1230N)	UGK1230N		
25-1	P-30941	1	ガスケット（排気カバー30923用）			ｵﾌﾟｼｮﾝ
34	P-40229	1	ハングアダプター (Q6：38φ、SUS)	SUS	38D	
35	P-40231	1	サクションパイプ (38φx1m) 片ネジ	SUS	38DX1m	
36	P-30933	2	ストッパー(25D)	ハイトレル	25D	
48	P-30944	1	ガスケット（排気ガイド用）			
48-1	P-30943	1	排気ガイド	PFA		
51	P-70679	1	インマニホールド組(K4-Zd)			
52	P-70445	1	アウトマニホールド組（K4-Z）	SUS		
56	D-00021	4	ボールバルブ組(K4)			
59	P-30724	8	ガスケット（K4：ﾊﾞﾙﾌﾞｼｰﾄ,ﾃﾌﾛﾝ）	テフロン		
59	P-31562	8	ガスケット（K4：バルブシート用,UGK1240N）	UGK1240N		
60	P-10510	8	六角ボルト（M8x22,SUS）	SUS	M8x22	
60-1	P-10264	8	平座金(M8,SUS)	SUS	M8	
61	P-10714	12	キャップボルト(M6x22,SUS)	SUS	M6x22	
62-1	P-10644	2	スクリューネジ(M4x16)	鉄	M4x16	
62-2	P-10645	2	スクリューネジ(M4x12)ﾌﾟﾗﾈｼﾞ	鉄	M4x12	ｵﾌﾟｼｮﾝ
62-3	P-10643	8	スクリューネジ(M5x12)	鉄	M5x12	
64	P-10134	1	蝶ボルト（M8x20,SUS）	SUS	M8x20	
69	P-10333	2	袋ナット（M6,SUS,3形2種）	SUS	M6	
73	P-10192	12	バネ座金(M6,SUS)	SUS	M6	
73-1	P-10539	12	平座金大(M6x13,SUS)	SUS	M6x13D	
73-2	P-10259	8	バネ座金(M8,SUS)	SUS	M8	
75	P-10280	12	六角ナット（M6：SUS）	SUS	M6x1	
80	P-30072	4	Oリング(P5,ニトリル)	ニトリル	5D	
80-5	P-30141	1	Oリング(P38,ニトリル)	ニトリル	38D	
80-5	P-30142	1	Oリング(P38,バイトン)	バイトン	38D	
83	P-10009	1	ニップル（1/4″）	FCMB	1/4″	ｵﾌﾟｼｮﾝ

Model : K4 PUMP (Zd type)

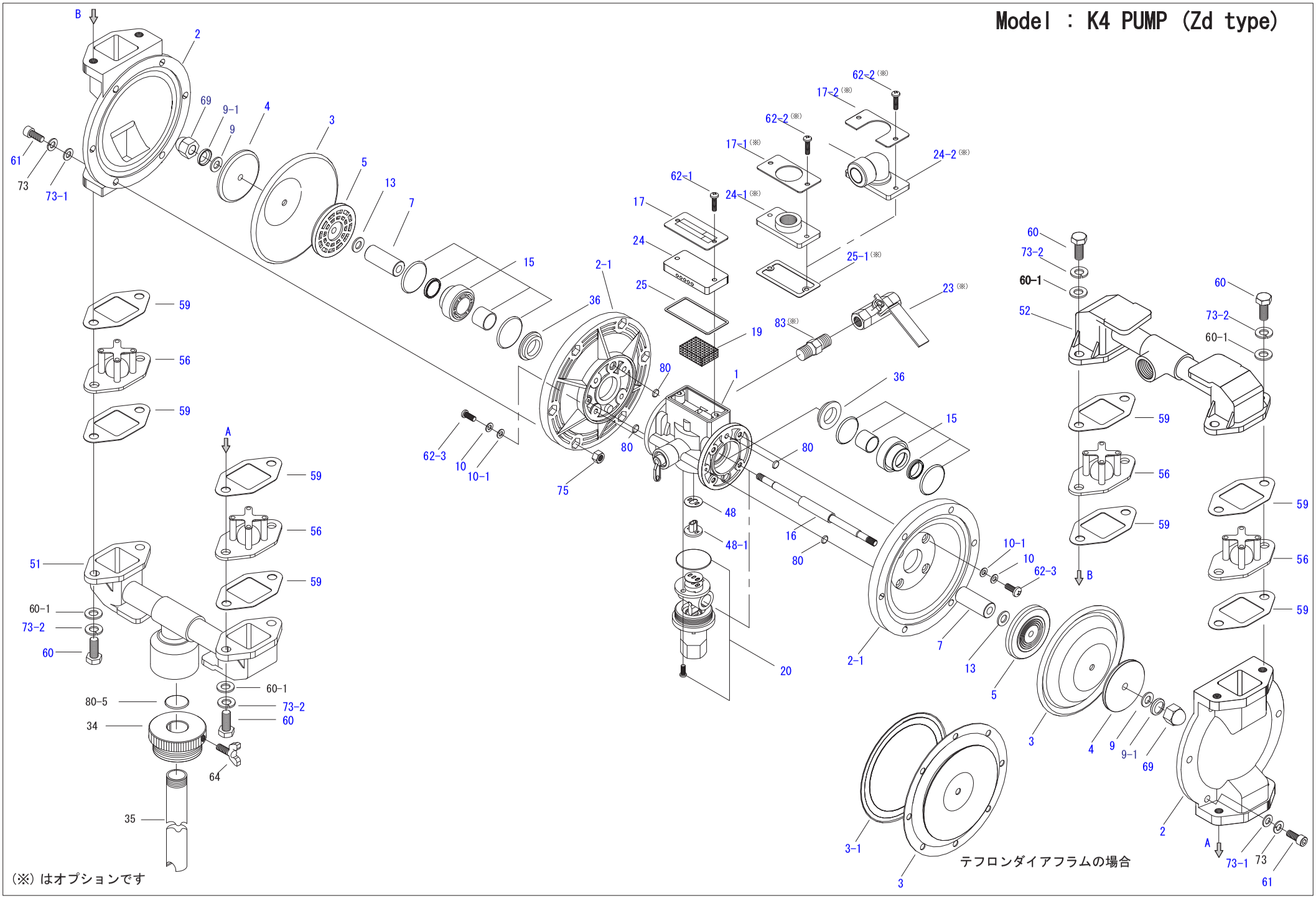

(※) はオプションです