部品表　K3-F

番号	部品番号	数量	品名	材質	サイズ	備考
1	P-70677	1	新ポンプベース組	ナイロン		
2	P-31093	2	ハウジング（K3-F）	カイナー		
2-1	P-31101	2	エアハウジング （K3）	レニー		
3	D-00017	2	ダイアフラム(K3)			
3-1	P-30967	2	シールリング （K3）	ハイトレル		
4	P-70552	2	プレートナット組（K3-F：φ35）	カイナー	35D	
5	P-31079	2	内プレート（K3：φ35,PP）	レニー	35D	
7	P-42199	2	カラー（K3-P：35mm）	鉄123	35L	
7	P-42333	2	カラー（37mm：K3T用）	鉄123	37L	
9	P-31098	2	ボールガイド（K3-F）	カイナー		
10	P-30911	8	銅ガスケット（M5）	銅	M5	
10-1	P-30989	8	テフロンガスケット（M5, テフロン）	テフロン	M5x1tx10D	
13	P-10840	2	平座金（M6,外径16mm）	SUS	M6,外径16mm	
15	P-70446	2	ベアリングケース組			
16	P-42198	1	シャフト（K3-P：36x136）	SK4DR	36x136	
17	P-41634	1	ネームプレート			
17-1	P-42201	1	ネームプレート(排気カバー30924用）			ｵﾌﾟｼｮﾝ
17-2	P-42266	1	ネームプレート(排気カバー31228用）			ｵﾌﾟｼｮﾝ
19	P-30132	1	マフラーパット	バーム		
20	P-80087	1	切替バルブ組			
23	P-10513	1	エアバルブ（1/4″） 日立（オプション）	FCMB	1/4″D	ｵﾌﾟｼｮﾝ
24	P-30923	1	排気カバー	ナイロン		
24-1	P-30924	1	排気カバー（ネジ付）	ナイロン	3/8″	ｵﾌﾟｼｮﾝ
24-2	P-31228	1	排気カバー（共通：3/8″,ﾅｲﾛﾝ,エルボ付）	ナイロン	3/8″	ｵﾌﾟｼｮﾝ
25	P-31499	1	ガスケット(排気ｶﾊﾞｰ用,UGK1230N)	UGK1230N		
25-1	P-30941	1	ガスケット（排気カバー30923用）			ｵﾌﾟｼｮﾝ
36	P-30933	2	ストッパー(25D)	ハイトレル	25D	
48	P-30944	1	ガスケット（排気ガイド用）			
48-1	P-30943	1	排気ガイド	PFA		
49	P-31096	2	バルブシート,イン（K3-F）	カイナー		
49-2	P-31097	2	バルブシート,アウト（K3-F）	カイナー		
51	P-31094	1	インマニホールド（K3-F）	カイナー	3/8″	
52	P-31095	1	アウトマニホールド（K3-F）	カイナー	3/8″	
55	P-30457	4	ボール（K3：φ19,ﾃﾌﾛﾝ）	テフロン	19D	
55	P-30662	4	ボール（K3：φ19,SUS）	SUS	19D	
55	P-31244	4	ボール（K4-P：φ19,ﾆﾄﾘﾙ,芯ﾅｼ）	ニトリル	19D	
55	P-31245	4	ボール（K4-P：φ19,ﾊﾞｲﾄﾝ,芯ﾅｼ）	バイトン	19D	
55	P-31156	4	ボール （ネオプレン：19φ芯なし）	ネオプレン	19D	
55	P-30663	4	ボール（K3：φ19,EPR）	EPR	19D	
58	P-42287	2	補強リング（K3）	SUS304	26Dx1tx10L	
60	P-10741	8	六角ボルト（M6x30,SUS）	SUS	M6x30	
61	P-10860	12	六角ボルト(M6x28,SUS)	SUS	M6x28	
62-1	P-10644	2	スクリューネジ(M4x16)	鉄	M4x16	
62-2	P-10645	2	スクリューネジ(M4x12)ﾌﾟﾗﾈｼﾞ	鉄	M4x12	ｵﾌﾟｼｮﾝ
62-3	P-10643	8	スクリューネジ(M5x12)	鉄	M5x12	
68	P-31099	2	プラグキャップ（K3-F）	カイナー	3/8″	
73	P-10192	20	バネ座金(M6,SUS)	SUS	M6	
73-1	P-10539	20	平座金大(M6x13,SUS)	SUS	M6x13D	
75	P-10280	20	六角ナット（M6,SUS）	SUS	M6	
80	P-30072	4	Oリング(P5,ニトリル)	ニトリル	5D	
80-2	P-30528	2	Oリング(P10, テフロン)	テフロン	10D	
80-3	P-31126	6	Oリング(K3：P15,ﾃﾌﾛﾝ)	テフロン	15D	
80-4	P-31613	4	Oリング(K3：φ24x2.5t, ﾃﾌﾛﾝ)	テフロン	24Dx2.5t	
83	P-10009	1	ニップル（1/4″）	FCMB	1/4″	ｵﾌﾟｼｮﾝ

Model : K3 F type

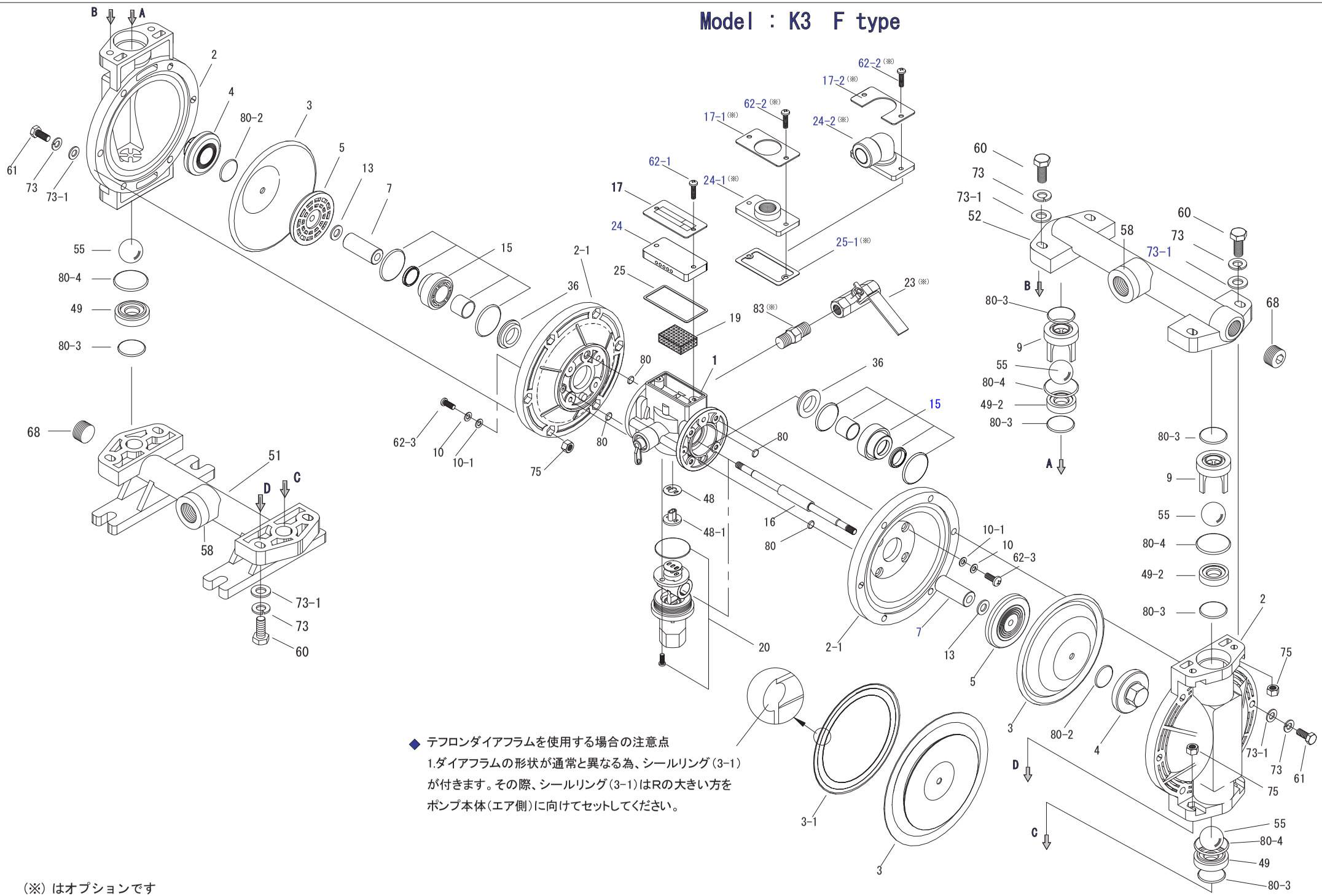

◆ テフロンダイアフラムを使用する場合の注意点

1.ダイアフラムの形状が通常と異なる為、シールリング(3-1)が付きます。その際、シールリング(3-1)はRの大きい方をポンプ本体(エア側)に向けてセットしてください。

(※) はオプションです