部品表　K10-L

番号	部品番号	数量	品名	材質	サイズ	備考
1	P-40127	1	ポンプベース（K10,N10,K14）	アルミ		
2	P-42158	2	ハウジング（K10-L）	アルミ		
2-1	P-40719	2	エアハウジング（K10）	アルミ		
3	D-00012	2	ダイアフラム（K10）			
3-1	P-31001	2	シールリング（K10）	ニトリル	240D	
3-2	P-31002	2	ダイアフラムシール（K10）	テフロン		
4	P-41232	2	プレート（K10：φ105,ｱﾙﾐ,ﾐｿﾞ付）	アルミ	105Dx9t	
4	P-41497	2	プレート（K10：φ80,ｱﾙﾐ）	アルミ	80Dx9t	
5	P-40589	2	内プレート（K10,N10：φ105）	アルミ	105D	
5	P-40728	2	内プレート（K10-T：φ80,ｱﾙﾐ）	アルミ	80D	
8	P-30071	2	ガスケット（K10：エアハウジング用）	UGK		
9	P-10096	2	シールワッシャ(M12,鉄＋ニトリル)	鉄＋ニトリル	M12	
9-1	P-10375	2	シールワッシャ (M12,SUS)	SUS	M12	ﾃﾌﾛﾝの場合
9-2	P-30520	2	テフロンガスケット（M12, テフロン）	テフロン	M12	ﾃﾌﾛﾝの場合
10	P-30098	12	銅ガスケット（M8）	銅	M8	
13	P-30133	2	銅ガスケット（M12）	銅	M12	
14	P-30015	2	シール (GLY18,ニトリル)	ニトリル		
15	P-10013	2	ドライベアリング (ML1815：N10本体用)		ML1815	
16	P-42454	1	シャフト（K10）	SUS303	300L	
17	P-41634	1	ネームプレート			
21	P-80055	1	切替ピン組（K10：ヘッド12mm）			
21	P-80086	1	切替ピン組（K10-T：ヘッド24mm）			
21	P-80050	1	切替ピン組（N10：ヘッド17mm）			
23	P-10515	1	エアバルブ（1/2″） 日立	FCMB	1/2″D	
24	P-10760	1	マフラー(PS1/2)	PP	PS1/2	
32	P-41828	2	スタンド（K10）	アルミ		
37	P-40318	1	切替プレート	アルミ		
38-1	P-31409	1	ガスケット,上(K10：切替ﾌﾟﾚｰﾄ用,UGK1230N)	UGK1230N		
38-2	P-31410	1	ガスケット,下(K10：切替ﾌﾟﾚｰﾄ用,UGK1230N)	UGK1230N		
39	P-80069	1	メインバルブ組 (K10,N10,K10x2)			
51	P-42159	1	インマニホールド（K10-L）	アルミ		
52	P-42160	1	アウトマニホールド（K10-L）	アルミ		
56	D-00025	4	ボールバルブ組(K10)			
59	P-31436	8	ガスケット(K10：ﾊﾞﾙﾌﾞｼｰﾄ,UGK1230N)	UGK1230N		
59	P-31284	8	ガスケット（K10：バルブシート用,ﾃﾌﾛﾝ）	テフロン		
60-1	P-10775	16	六角ボルト（M8x40,バネ座金入）	鉄	M8x40	
60-2	P-10862	40	平座金(M8、ｸﾛﾒｰﾄ)	クロメート	M8	
60-3	P-10222	6	キャップボルト(M6x20)	鉄	M6x20	
60-4	P-10262	5	平座金(M5、SUS)	SUS	M5	
61	P-10866	24	六角ボルト(M8x28、ﾕﾆｸﾛ)	ﾕﾆｸﾛ	M8x28	
62-1	P-10094	5	キャップボルト(M5x30)	鉄	M5x30	
62-2	P-10157	2	ナベ小ネジ（M4x6）	鉄	M4x6	
62-3	P-10095	12	キャップボルト(M8x20)	鉄	M8x20	
67-1	P-10211	2	六角ナット（M12,SUS,3種）	SUS	M12x1.75	
69	P-10212	2	袋ナット(M12,SUS)	SUS	M12	
73-1	P-10019	5	バネ座金(M5)	SWP	M5	
73-2	P-10011	24	バネ座金(M8,SUS)	SUS	M8	
73-4	P-10063	6	バネ座金(M6)	SWP	M6	
77	P-10366	1	ホールセット (M4x4)	鉄	M4x4	
83	P-10228	1	ニップル(1/2″)	FCMB	1/2″	
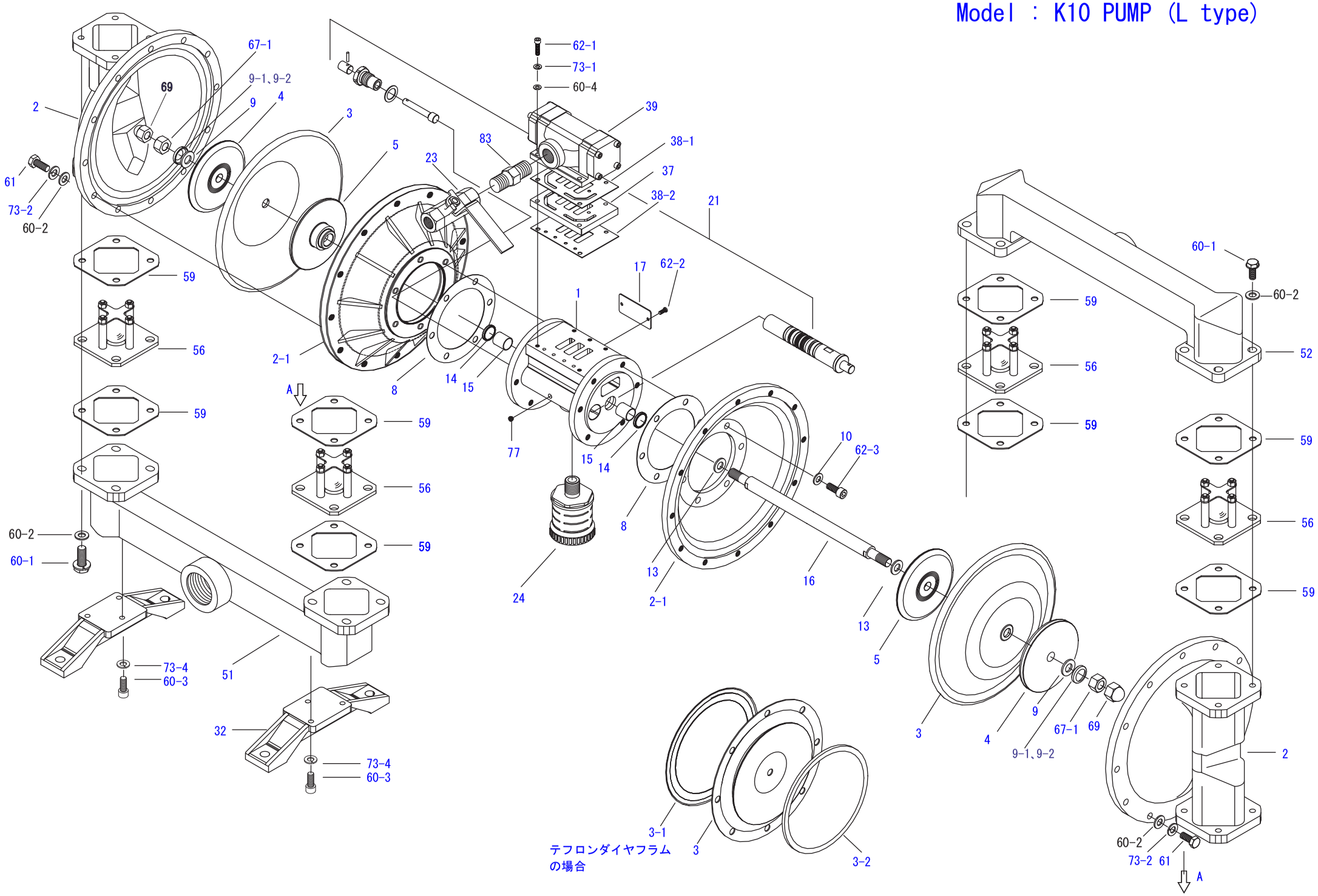
Model : K10 PUMP (L type)